VENTI & WELD

SYSTEMY ZAMOCOWAŃ

www.ventiweld.pl

GWOŹDZIE ZGRZEWALNE typu GZO

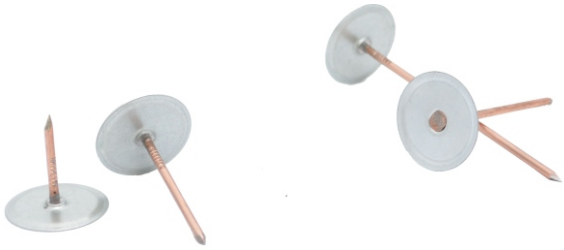

OPIS

Gwoździe zgrzewalne typu GZO nazywane również „odwrotnymi" przeznaczone są do montażu izolacji termicznych jak i akustycznych do wszelkich powierzchni konstrukcji stalowych – głównie kanałów wentylacyjnych. Ich długość jest uzależniona od grubości i rodzaju stosowanej izolacji.

DANE TECHNICZNE

Szerokość talerzyka [mm]	30/38*
Średnica trzpienia [mm]	2,7
Materiał talerzyka	Stal ocynkowana / stal nierdzewna*
Materiał trzpienia	Stal miedziowana / ocynkowana* / stal nierdzewna*
Długość	Dopasowana do rodzaju izolacji: GZO 20 / 30 / 40 / 50 / 60 / 63 / 80 / 100 / 120 /*
Izolacja talerzyka / trzpienia	NIE / NIE
Opakowanie [szt.]	1000
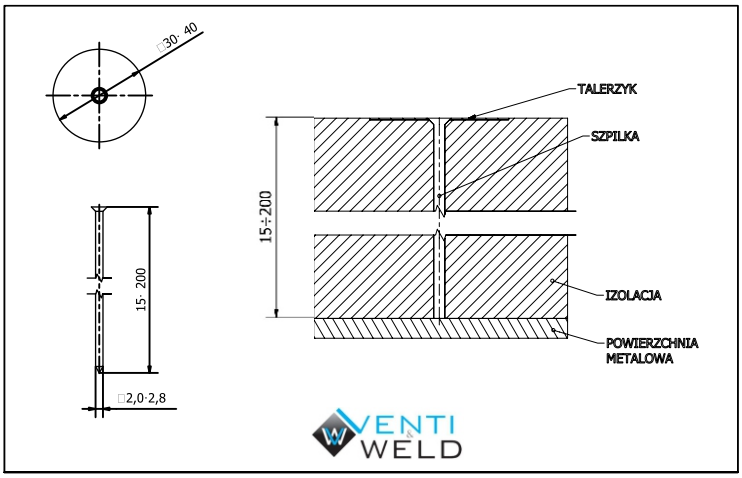
* gwoździe produkowane na indywidualne zamówienie, również w niestandardowej długości